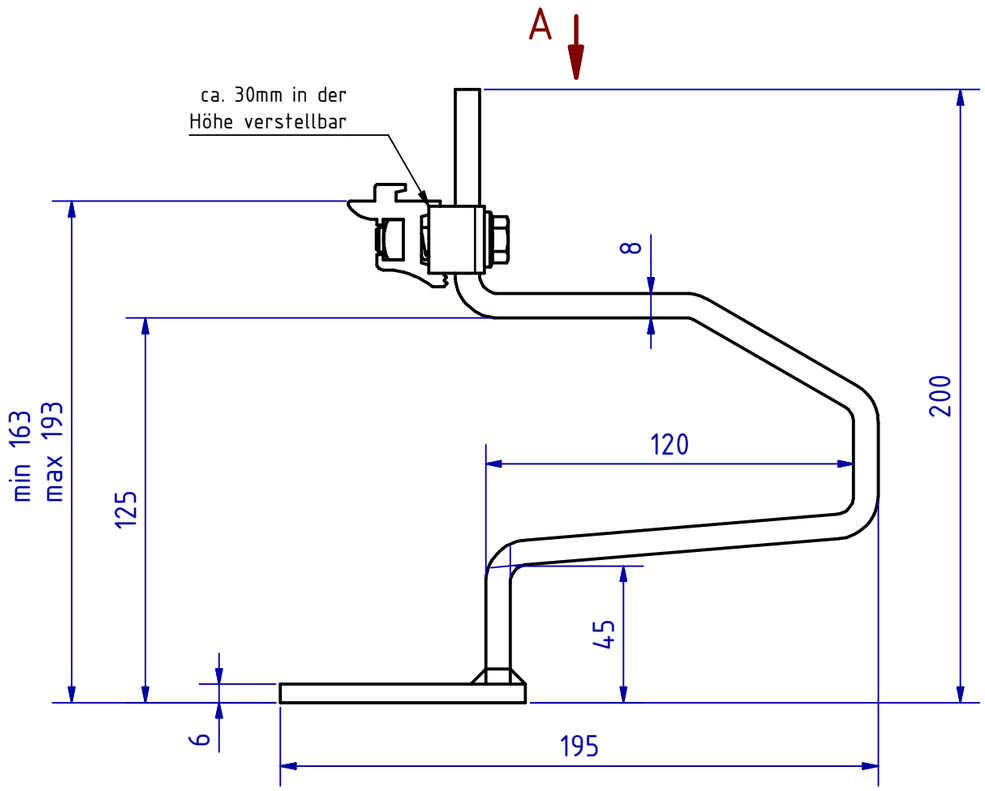

M (1 : 2)

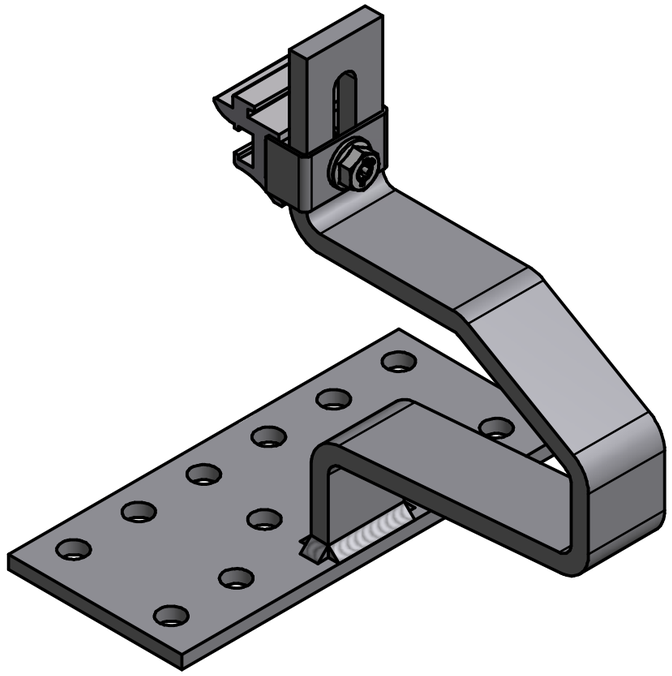

A (1 : 2)

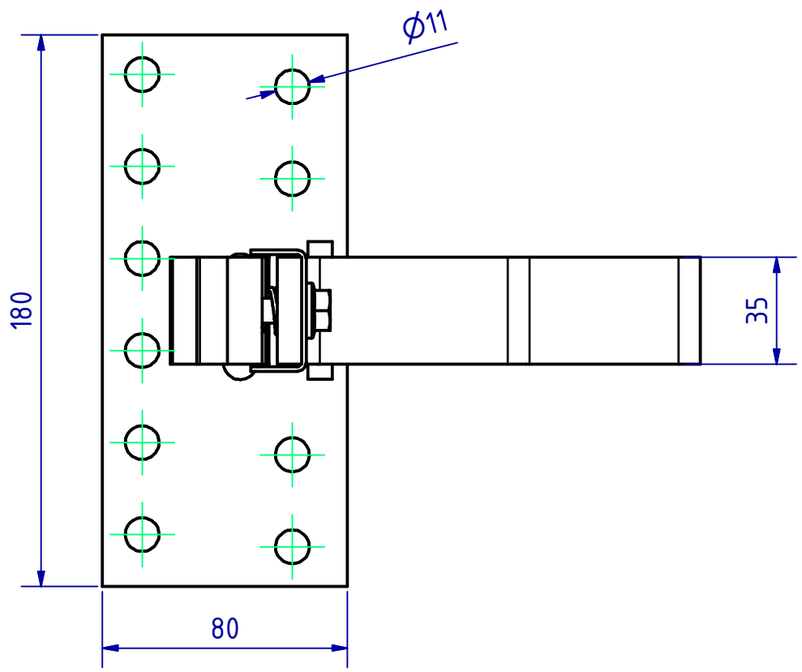

Allgemeine Produktinformation
keine Produktionszeichnung
Alle angegebenen Maße sind Anwendungsmaße.
Sie dienen lediglich zur Identifikation des Artikels
und zur Definition der Einsatzbedingungen.

SCHLETTER GmbH

Material:		Maßstab: 1 : 2	
Kunde:		Information:	
Vorgangsnummer:		Information:	
	Datum	Name	
Gezeichnet	23.02.2016	HIRTAN	
Kontrolliert			
Freigegeben	27.05.2016	SCHMBE	
Bezeichnung/Projekt/Kommentar: Dachhaken Rapid2+ Max			
Artikelnummer: 101005-000			1 / A3

Besonderheiten:
Werkzeugnummer: | Bereich:
Gewicht: 1,5801 kg | kg/m:
Dichte: | Volumen:
Oberflächenangabe:
Toleranzangaben: | Projektionsmethode:
Zulieferer:
Konstruktionsstatus: FR
Speicherpfad: 10000089942-ZNG-000-00

Status	Änderungen	Datum	Name

Alle Rechte vorbehalten. Vervielfältigungen jeder Art nur unter ausdrücklicher, schriftlicher Zustimmung der Fa: Schletter GmbH