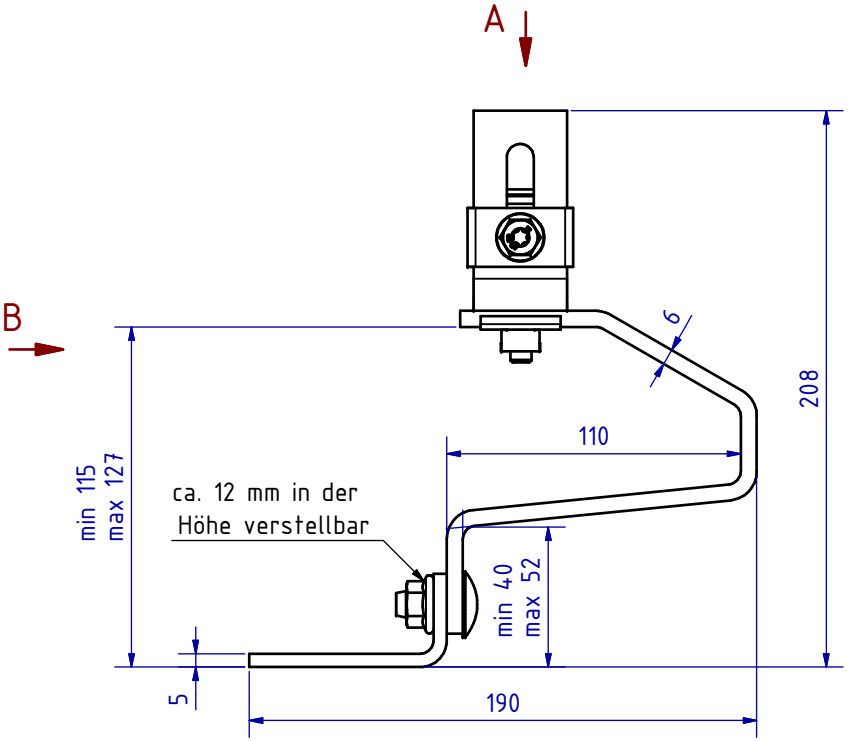

B (1 : 2)

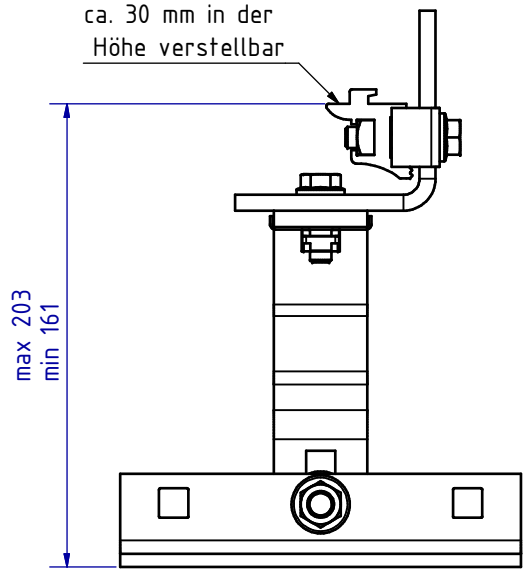

M (1 : 2)

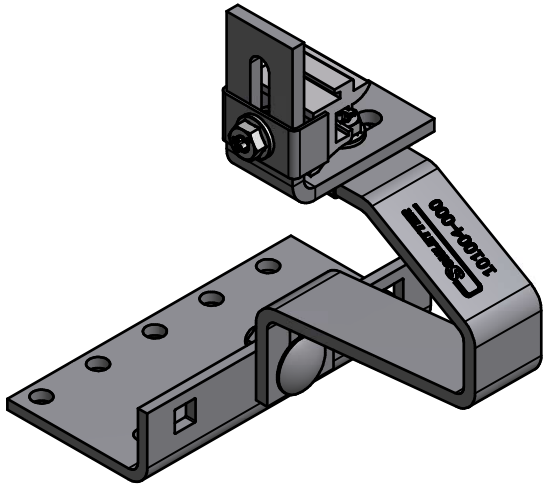

A (1 : 2)

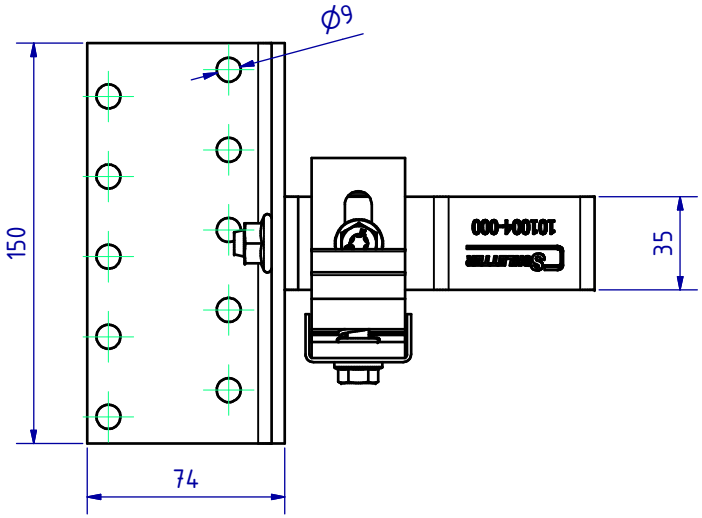

Allgemeine Produktinformation
keine Produktionszeichnung
Alle angegebenen Maße sind Anwendungsmaße.
Sie dienen lediglich zur Identifikation des Artikels
und zur Definition der Einsatzbedingungen.

SCHLETTER GmbH	Material:	Maßstab: 1 : 2	Kunde: / Information:
			Vorgangsnummer: / Information:
Besonderheiten:			
Werkzeugnummer: / Bereich:			Bezeichnung/Projekt/Kommentar: Dachhaken Rapid2+ Universal
Gewicht: 1,3962 kg / kg/m:	Datum / Name		
Dichte: / Volumen:	Gezeichnet: 28.04.2016 WANDFL		
	Kontrolliert:		
	Freigegeben: 27.05.2016 SCHMBE		
	Oberflächenangabe:		
	Toleranzangaben:	Projektionsmethode:	Zeichnerer:
			Artikelnummer: 101004-000
Status / Änderungen / Datum / Name	Konstruktionsstatus: FR		Speicherpfad: 10000092081-ZNG-000-00
			1 / A3

Alle Rechte vorbehalten. Vervielfältigungen jeder Art nur unter ausdrücklicher, schriftlicher Zustimmung der Fa: Schletter GmbH