FuturaSun®
anticipate tomorrow

NEW

FU 315 / 320 / 325 / 330 M NEXT - All Black

Monokristallines Photovoltaik Modul - 60 Zellen

Engineered in Italy

PV CYCLE

CE

Vorteile auf einen Blick

- **Schwarzes Design für besondere ästhetische Anforderungen**
- **15 Jahre Produktgarantie**
- **PERC-Hochleistungzellen** reduzieren Stromverluste und steigern so die Leistung der gesamten Anlage
- **Hohe Temperaturbeständigkeit** (getestet bei 105 °C über 200 Stunden)
- Für Installationen in einer **Höhe von bis zu 7000 m**
- **Maximale Hagelsicherheit** bis 83 km/h Aufschlaggeschwindigkeit
- Qualitätskontrolle dank **Elektro-lumineszenz (EL) Test** an jedem Modul

ZERTIFIKATE

- **IEC 61215:2016 - IEC 61730:2016 & Factory Inspection*** NEW
- **Feuerbeständigkeitsklasse 1**
- **Salznebelbeständigkeit** IEC 61701
- **Ammoniakbeständigkeit** IEC 62716
- **Wüstentauglichkeit** Dust&Sand Test IEC 60068-2-68

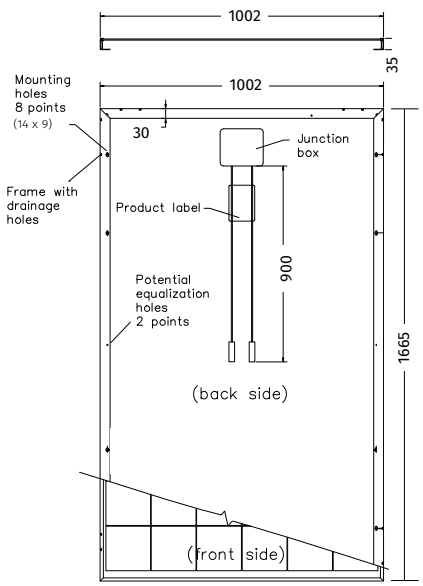

Note: dimensions in mm
tolerance +/- 2 mm

GARANTIEN

Lineare Leistungsgarantie

Max. **0,5%** jährliche Absenkung

97% im 1. Jahr

90% am Ende des 20. Jahres NEW

87% am Ende des **25.** Jahres

Produktgarantie

15 JAHRE NEW

Handelsübliche Stufengarantie

Lineare Garantie FuturaSun

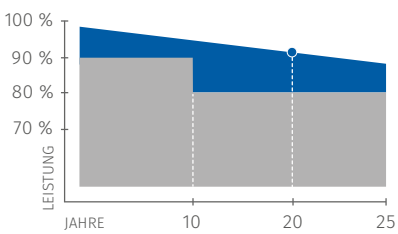

ELEKTRISCHE DATEN

MODUL NEXT		FU 315 M	FU 320 M	FU 325 M	FU 330 M
Standard Test Conditions STC: 1000 W/sqm - AM 1,5 - 25 °C - Messtoleranz: Pmax (±3%), Voc (±4%), Isc (±5%)					
Nennleistung (Pmax)	W	315	320	325	330
Leerlaufspannung (Uoc)	V	41,02	41,24	41,44	41,66
Kurzschlussstrom (Isc)	A	9,8	9,88	9,96	10,04
Nennspannung (Umpp)	V	33,42	33,68	33,93	34,17
Nennstrom (Impp)	A	9,43	9,51	9,58	9,66
Modulwirkungsgrad	%	18,81	19,18	19,48	19,78

Nominal Module Operating Temperature NMOT: 800 W/mq - T=45 °C - AM 1,5					
Nennleistung (Pmax)	W	231,33	235,11	238,60	242,29
Leerlaufspannung (Uoc)	V	37,83	38,04	38,22	38,43
Kurzschlussstrom (Isc)	A	8,06	8,12	8,19	8,26
Nennspannung (Umpp)	V	30,25	30,48	30,71	30,92
Nennstrom (Impp)	A	7,65	7,71	7,77	7,84

THERMISCHE DATEN

Temperaturkoeffizient Isc	%/°C	0,0344
Temperaturkoeffizient Uoc	%/°C	-0,273
Temperaturkoeffizient Pmax	%/°C	-0,389
NMOT **	°C	45
Betriebstemperatur	°C	bis -40 zu +85

** Zertifizierung läuft*

*** Nominal Module Operating Temperature*

TECHNISCHE DATEN

Abmessung	1665 x 1002 x 35 mm
Gewicht	18,4 kg
Frontglas	Hochtransparentes gehärtetes Sicherheitsglas 3,2 mm
Zelleinbettung	EVA (Ethylen-Vinylacetat)
Solarzellen	60 PERC-Zellen, monokristallines Silizium, 158,75 x 158,75 mm
Rückseite	Verbundfolie
Rahmen	Schwarz eloxiertes Aluminium-Hohlkammerprofil mit Entwässerungsbohrungen
Anschlussdose	Zertifiziert nach IEC 62790, IP 68
Anschlusssystem	Solarkabel 900 mm Länge mit MC4-kombinierbaren Steckern
Max. Rückstrombelastbarkeit (Ir)	20 A
Maximale Systemspannung	1000 V *(1500 V auf Anfrage)*
Max. Wind- und Schneelast	5400 Pa (inkl. Sicherheitswert 1,5)
Protection Class	II - nach IEC 61730

überreicht durch:

2019_60m_315-330_next_ab_de

FuturaSun®
anticipate tomorrow

FuturaSun srl
Riva del Pasubio, 14 - 35013 Cittadella - Italy
Tel + 39 049 5979802 Fax + 39 049 0963081
www.futurasun.com - info@futurasun.it